Fulvia & Flavia
Interessengemeinschaft

Leitfaden zur Werkzeugbestellung

Dieser Leitfaden soll den Schrauber/-innen helfen das richtige Werkzeug zu bestellen, welche das erste Mal die Achse/ Antriebswelle zerlegen bzw. einen Radlagerwechsel planen. Diejenigen unter Euch, welche am Sonntag zwischen Kirche und Mittagessen mal schnell die Antriebswelle aus- und wieder einbauen, weil Sie das schon 15mal gemacht haben, können sich die Lektüre sicherlich sparen, sind jedoch gerne aufgerufen uns Ihre Erfahrungen und Tipps mitzuteilen, welche wir dann gerne aufnehmen.

Das Thema wäre relativ klar, wenn es nicht 2 Einflüsse gäbe, welche zu berücksichtigen sind. Zum einen wurde bei der Fulvia im Übergang von S1 zu S2 noch eine Zeitlang unter anderem Vorderachsen der Serie 1 in Serie 2 Autos eingebaut. Bei der 2000er gibt es „irgendwann“ einen Übergang der Flavia/Fulvia S1 Verschraubung hin zur Fulvia S2 Systematik.
Des Weiteren sind ja jetzt schon einige Jahrzehnte vergangen, in denen unsere Schätzchen gehegt, gepflegt und auch instand-gesetzt wurden. Dabei kann je nach Verfügbarkeit von Ersatzteilen ein munterer Mix entstehen, welcher nicht mehr dem originalen Zustand entspricht.

Die rechts angeordneten Bilder aus den technischen Unterlagen dienen nur der klaren Zuordnung, damit ersichtlich wird, wovon gerade gesprochen wird.

Bild 4 zeigt die prinzipielle Verschraubung an der Hinterachse, die Unterschiede werden in der Tabelle auf Seite 2 erläutert.

Und wenn eine Nutmutter so aussieht wie links hilft nur noch ausbohren und mit dem Meisel sprengen.
Bitte nicht die Werkzeuge mit Gewalt in die Nuten hämmern und dabei beschädigen. Die dann fällige neue Mutter kann mit dem Werkzeug bei der Montage ordentlich angezogen werden.

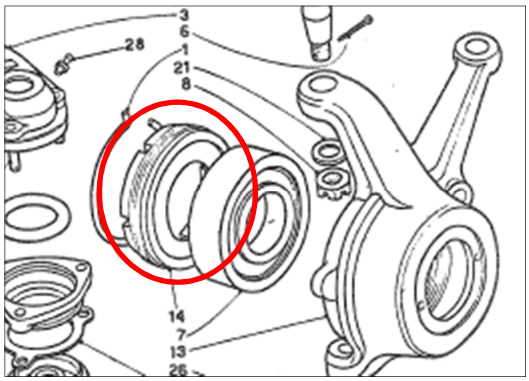

Bild 1: Radlagermutter vorne

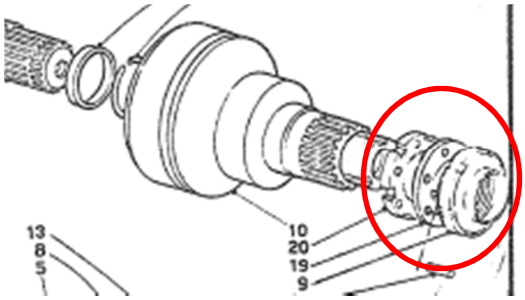

Bild 2: Achsmutter vorne
Fulvia S1 +Flavia / frühe 2000er

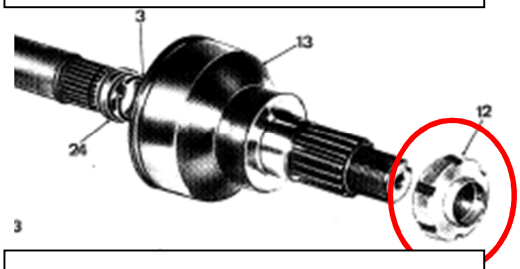

Bild 3: Achsmutter vorne
Fulvia S2 + späte 2000er
(Nutmutter falsch gezeichnet; Nutenzahl)

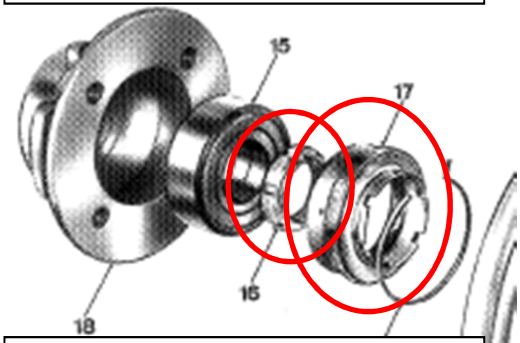

Bild 4: Achsmutter hinten (alle)
Radlagermutter hinten (alle)
Erläuterungen siehe Tabelle

Benennung	Was muss man wissen?	Bild
Radlager vorne Nutring alle	Der einzige Nutring, wo man nicht einfach hinschauen kann indem man das Rad abnimmt. Ist aber nicht schlimm, der ist bei allen Fulvia /Flavia /2000 gleich. Man kann ja auch mal Glück haben.	
Achsmutter vorne Fulvia S1 Flavia 2000 (früh)	Die für den Techniker wunderschöne 3 teilige Achsmutter der frühen Jahre ist einfach zu identifizieren wenn man das Rad abnimmt. Sieht man 6 Nuten handelt es sich um diesen Typ.	
Achsmutter vorne Fulvia S2 2000 (spät)	Ebenfalls sofort erkennbar, 3 Nuten bedeutet spätes Modell. Wer jetzt Bild 3 (Seite 1) anschaut sieht den Fehler, im Handbuch ist die Mutter mit 6 Nuten gezeichnet.	
Radlager hinten Nutring Fulvia S1 Flavia 2000 (früh)	6 Nuten wie alle Radlagermuttern, der Bund hat hier ca. 85 mm da hiermit auch das Hinterrad zentriert wird und die „frühen“ Felgen den größeren Zentrierdurchmesser haben.	
Radlager hinten Nutring Fulvia S2 2000 (spät)	Der Bund hat hier nur noch ca. 70 mm da die „späten“ Felgen den kleinen Zentrierdurchmesser haben. Damit ist der Bund so schwach, dass üblicherweise die Mutter beim Ausbau beschädigt wird.	
Achsmutter hinten Fulvia S1 Flavia 2000 (früh)	Auch hier parallel zur Vorderachse einfach zu merken, Achsmutter mit 6 Nuten bedeutet frühes Modell.	
Achsmutter hinten Fulvia S2 2000 (spät)	Und zum guten Schluss die Achsmutter hinten bei den späten Modellen analog wieder mit 3 Nuten.	